Початок дії прайсу з 1.10.2022

КУХОННІ МИЙКИ ARGO

№ п/п	НАЙМЕНУВАННЯ ПРОДУКЦІЇ	ФОТО	Схема	РРЦ
1	**Мийка кухонна Argo TONDO 510x200** (з отвором для змішувача та переливом)		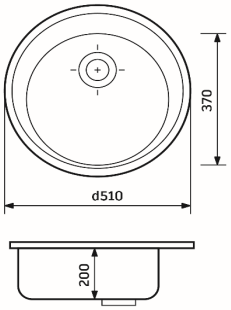	**3032**
2	**Мийка кухонна Argo MIX 470x190** (з отвором для змішувача та переливом)		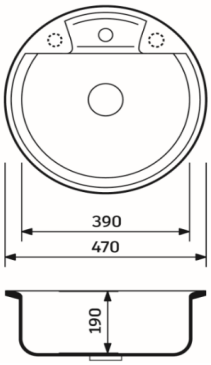	**3243**
3	**Мийка кухонна Argo ROUND 485x210** (з отвором для змішувача та переливом)		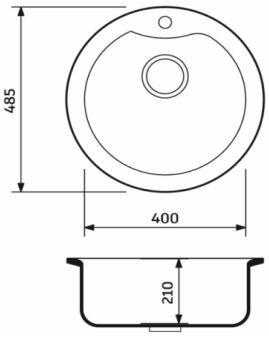	**3384**
4	**Мийка кухонна Argo OVALE 615x495x200** (з отвором для змішувача та переливом. За бажанням, може бути ліва або права)		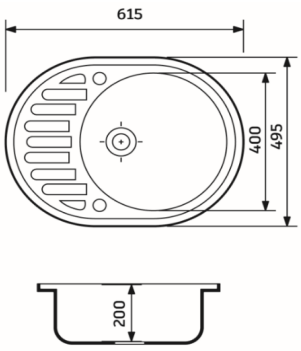	**3737**

5	**Мийка кухонна Argo ALBERO 765x495x200** (з отвором для змішувача та переливом. За бажанням, може бути ліва або права)		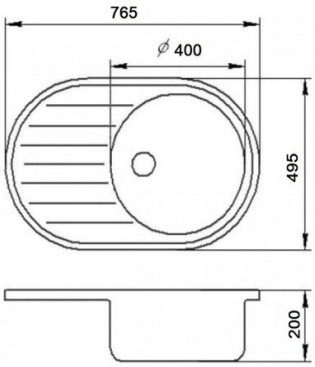	**4371**
6	**Мийка кухонна Argo TVIST 770x495x200** (з отвором для змішувача та переливом. За бажанням, може бути ліва або права)		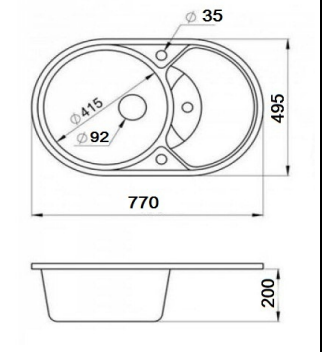	**4794**
7	**Мийка кухонна Argo CUBO 590x495x200** (з отвором для змішувача та переливом)		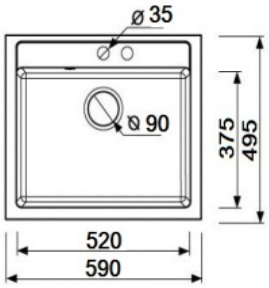	**4865**
8	**Мийка кухонна Argo NEXT 565x500x190** (з отвором для змішувача та переливом)		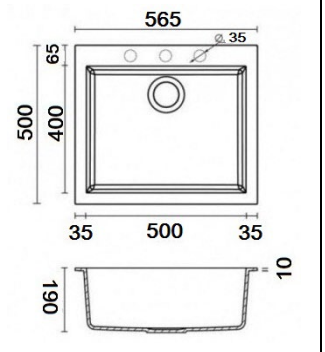	**4301**
9	**Мийка кухонна Argo MILANO 560x500x200** (з отвором для змішувача та переливом. За бажанням, можна кріпити під стільницю)		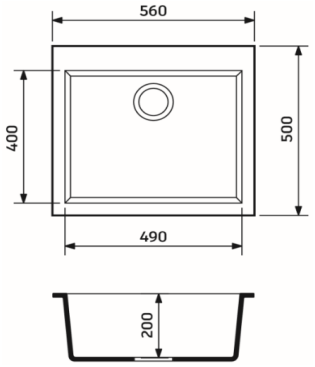	**4301**

10	**Мийка кухонна Argo BELLA 460x515x200** **(з отвором для змішувача та переливом)**		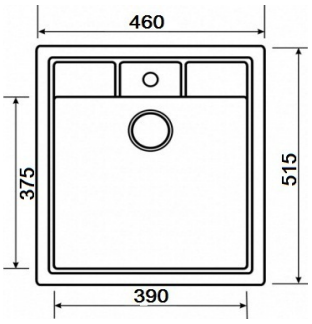	**4019**
11	**Мийка кухонна Argo GLORU 410x495x190** **(з отвором для змішувача та переливом)**		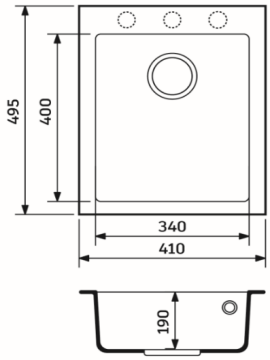	**3525**
12	**Мийка кухонна Argo CRAMP 430x500x200** **(з отвором для змішувача та переливом. За бажанням, може бути ліва або права)**		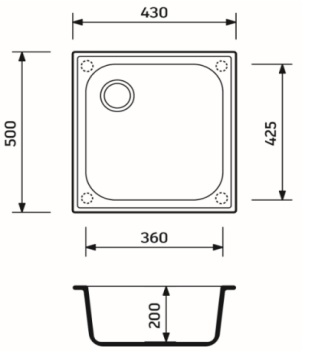	**3455**
13	**Мийка кухонна Argo WEST 500x500x190** **(з отвором для змішувача та переливом)**		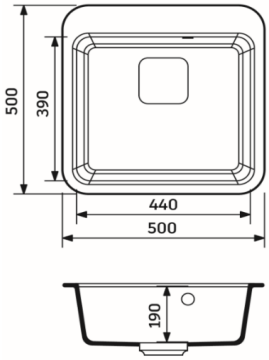	**4512**
14	**Мийка кухонна Argo WESTON 775x505x190 (з отвором для змішувача та переливом)**		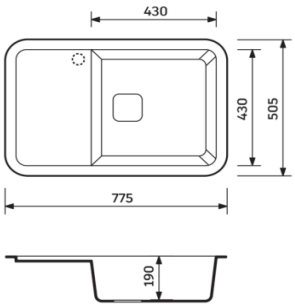	**6063**

15	**Мийка кухонна Argo STELLA 645x495x200** (з отвором для змішувача та переливом. За бажанням, може бути ліва або права)		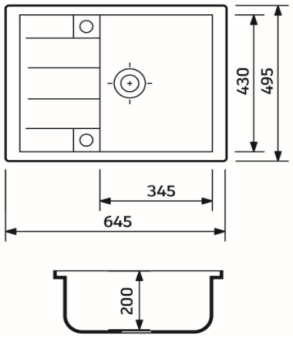	**4301**
16	**Мийка кухонна Argo STELLA PLUS 775x495x200** (з отвором для змішувача та переливом. За бажанням, може бути ліва або права)		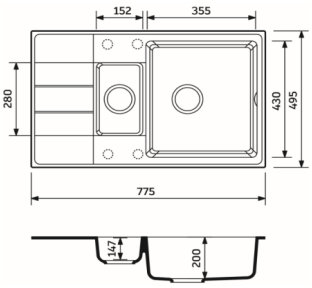	**5076**
17	**Мийка кухонна Argo MEDIO 780x495x235** (з отвором для змішувача та переливом. За бажанням, може бути ліва або права)		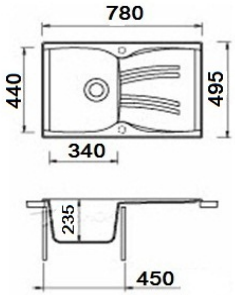	**4371**
18	**Мийка кухонна Argo MEDIO PLUS 975x495x230** (з отвором для змішувача та переливом. За бажанням, може бути ліва або права)		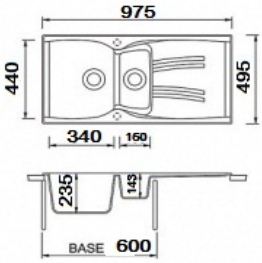	**6134**
19	**Мийка кухонна Argo LORRY 610x495x200** (з отвором для змішувача та переливом. За бажанням, може бути ліва або права)		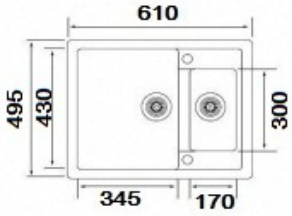	**5006**

20	**Мийка кухонна Argo CARINA 615x430x200** (з отвором для змішувача та переливом. За бажанням, може бути ліва або права)		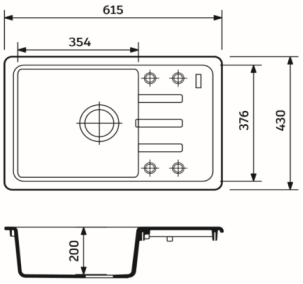	**4089**
21	**Мийка кухонна Argo CARINA THE BIG 780x435x200** (з отвором для змішувача та переливом. За бажанням, може бути ліва або права)		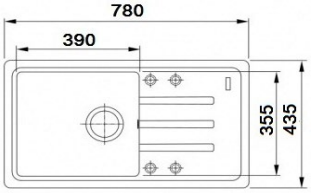	**4653**
22	**Мийка кухонна Argo SIGMA 570x455x180** (з отвором для змішувача та переливом. За бажанням, може бути ліва або права)		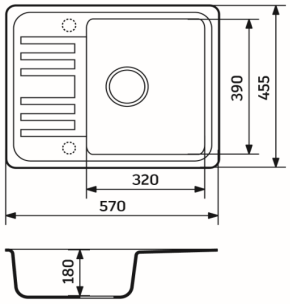	**4160**
23	**Мийка кухонна Argo VESTA MINI 615x495x200** (з отвором для змішувача та переливом. За бажанням, може бути ліва або права)		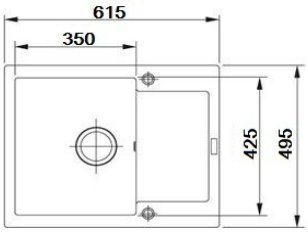	**4160**
24	**Мийка кухонна Argo VESTA 780x495x230** (з отвором для змішувача та переливом. За бажанням, може бути ліва або права)		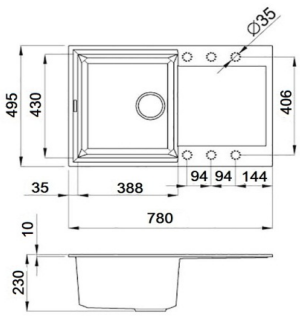	**4653**

25	**Мийка кухонна** **Argo MEGA 775x495x200** **(з отвором для змішувача та переливом. За бажанням, може бути ліва або права)**	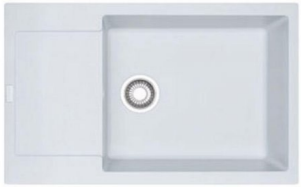	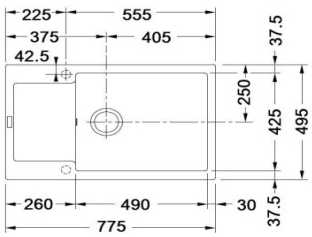	**5429**
26	**Мийка кухонна** **Argo WIND 795x505x180** **(з отвором для змішувача та переливом. За бажанням, може бути ліва або права)**		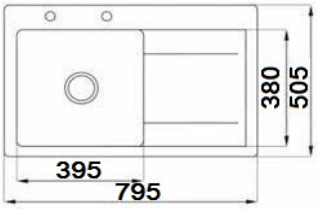	**5429**
27	**Мийка кухонна** **Argo PREMIO 775x495x200** **(з отвором для змішувача та переливом. За бажанням, може бути ліва або права)**		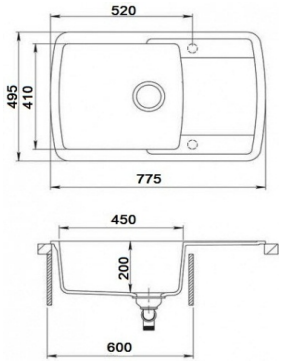	**5640**
28	**Мийка кухонна** **Argo STELS 850x500x240 (з отвором для змішувача та переливом. За бажанням, може бути ліва або права)**		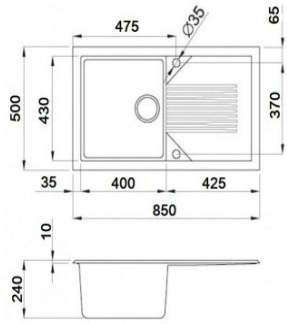	**5147**
29	**Мийка кухонна** **Argo DUET 855x505x230 (з отвором для змішувача та переливом)**		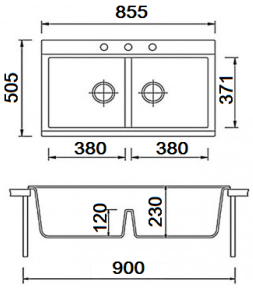	**5922**

30	**Мийка кухонна Argo GEMELLI 765x470x190** **(з отвором для змішувача та переливом)**		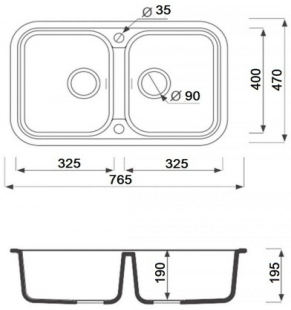	**5711**
31	**Мийка кухонна Argo TRAPEZIO 1045x575x190** **(з отвором для змішувача між чашами та переливом)**		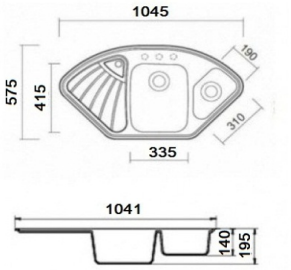	**6275**
32	**Мийка кухонна Argo ANGOLO 1000x500x225** **(з отвором для змішувача між чашами та переливом)**		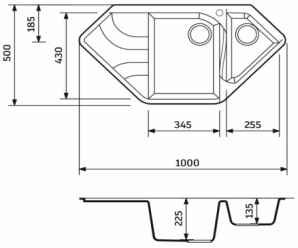	**5570**

Кольорова гама

БІЛИЙ-01	САХАРА-02	ЧОРНИЙ-03	СІРИЙ-04	КОРИЧНЕВИЙ-05
АВЕНА-06	ТЕРРА-07	IVORY-08	СВ-СІРИЙ-09	OLD STONE-10
TERRACOTTA-1	МОККО-12	ГРАФІТ-13	МЕТАЛЛІК-14	АНТРАЦИТ-15