cersanit

WIELKIE POMYSŁY DLA MAŁYCH ŁAZIENEK

Umywalka CERSANIT **FACILE 50**

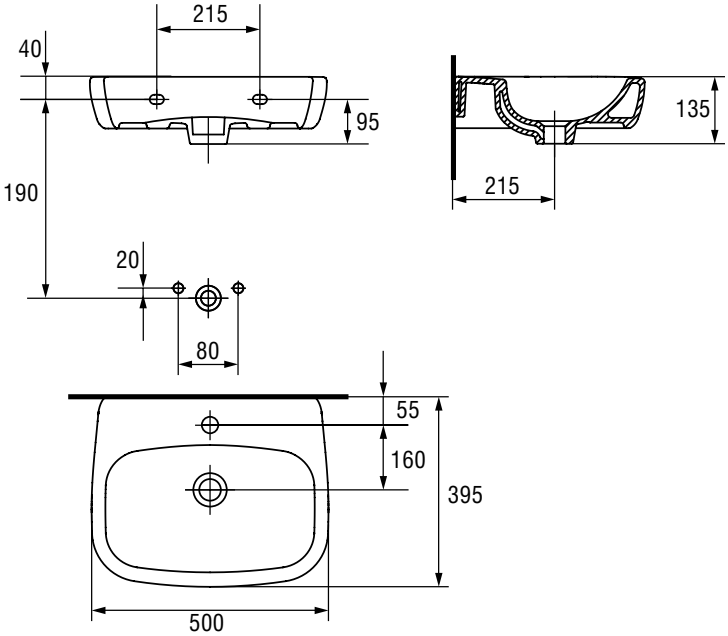

Cechy **produktu**

- 10 lat gwarancji
- z otworem na armaturę
- montaż z półpostumentem FACILE K30-011, szafką z serii IBU lub do ściany

Informacje **techniczne**

- **Kod produktu**: K30-002
- **Wymiary** : 50 × 39,5 [cm]
- **Waga** : 11,9 [kg]
- **Kolor:** biały

Normy i **certyfikaty**

- **Produkt** posiada atest higieniczny
- **Produkt** ma certyfikat Polskiego Towarzystwa Alergologicznego

Cena

- Cena **NETTO**:
- Cena **BRUTTO**:

KARTA PRODUKTU