Инструкция по монтажу

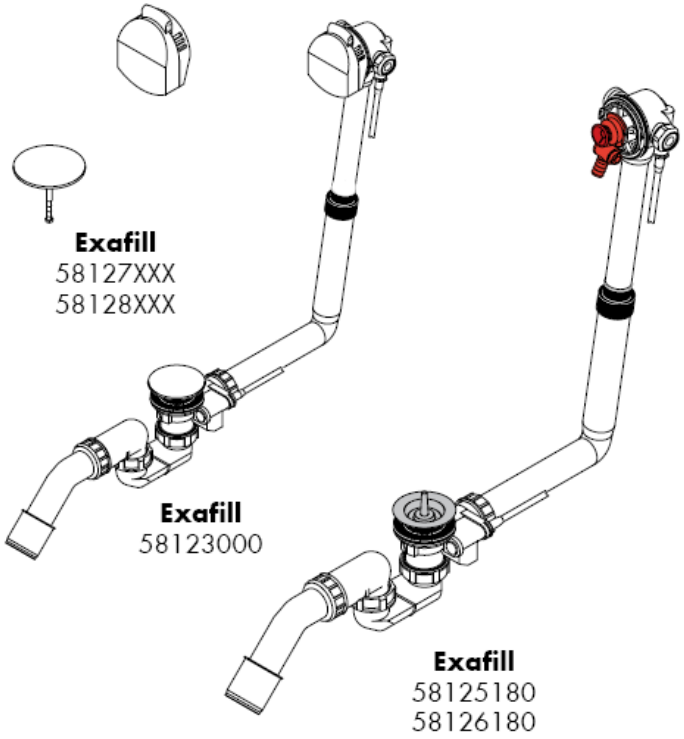

hansgrohe

58123000

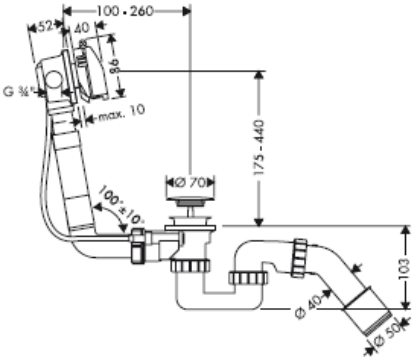

58127XXX

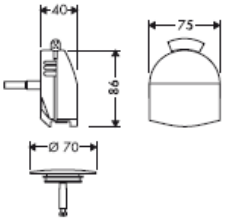

58128XXX

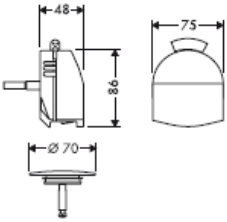

58125180

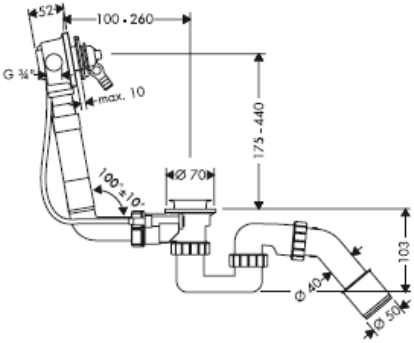

58126180

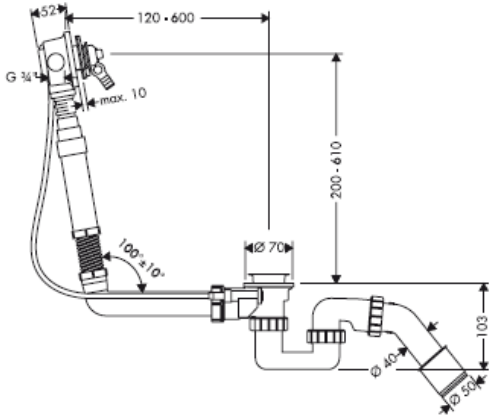

kiwa
gecertificeerd

WATERLEIDING-
TECHNISCH VEILIG

При монтаже iBox universal с встроенной предохраняющей комбинацией (HD) необходимо следить за тем, чтобы середина арматуры находилась на высоте мин. на 280 мм выше края ванны. (см. эскиз рядом).

При монтаже других арматур для скрытого монтажа, кроме iBox universal, согласно DIN EN 1717 прерыватель трубы (DB) должен находиться на высоте мин. 150 мм выше края ванны.

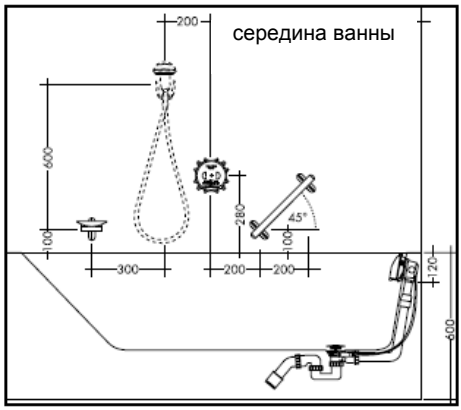

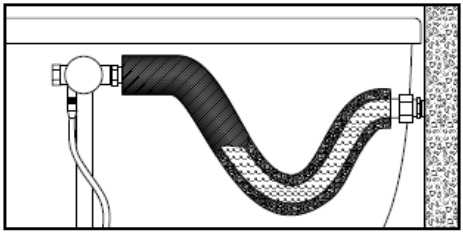

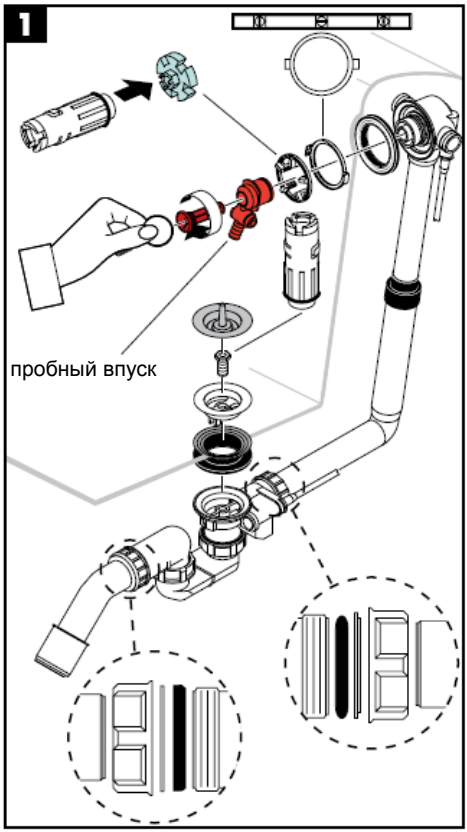
1
пробный впуск

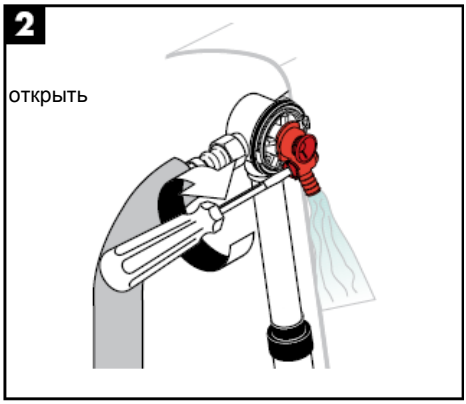
2
открыть

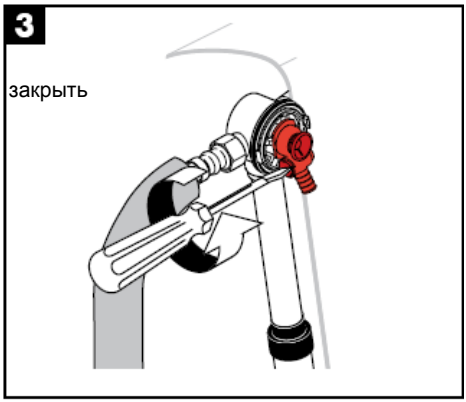
3
закрыть

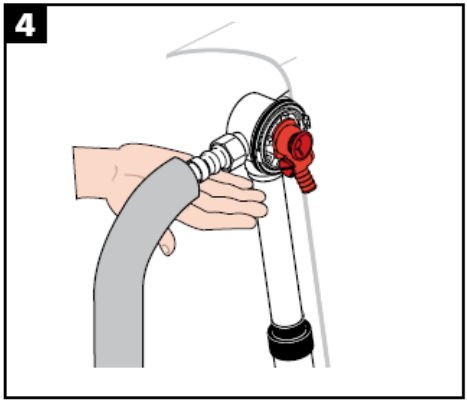
4

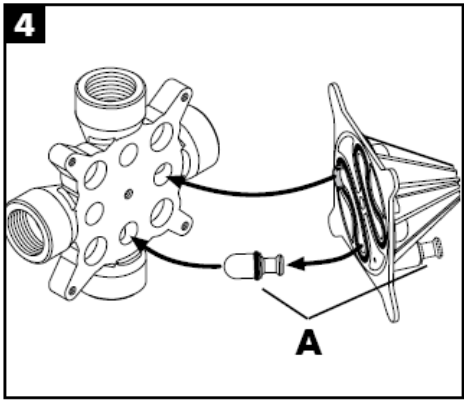
4
A

Монтаж

- Закройте воду
- смонтируйте ванну с Exafill и соедините с системой трубопроводов
- Пробное наполнение ванны
- Промывка трубопроводов (смеситель открыт – пробный впуск открыт) (рис. 2)
- Проверка давления трубопровода между смесителем и пробным впуском (Пробный пуск завершен — смеситель открывается) (рис. 3) Давление макс. 1 мПапроверка давления макс. 10 мин.
- проверьте монтаж на плотность (рис. 4)
- **затем снова закройте смеситель!**

Ibox в комбинации со впуском ванны Exafill со сливной и переливной гарнитурой

- закройте воду на этаже
- демонтируйте промывочный блок
- пробку (A) вставьте в выход для Exafill
- смонтируйте промывочный блок
- воду можно снова открыть, подвод для Exafill закрыта пробкой

При проверке давления ожидается струя остаточной воды. Она должна напоминать о закрытии смесителя после проверки давления и предотвращать перекрестный поток в смесителе.

монтаж цветового комплекта см. стр. 6

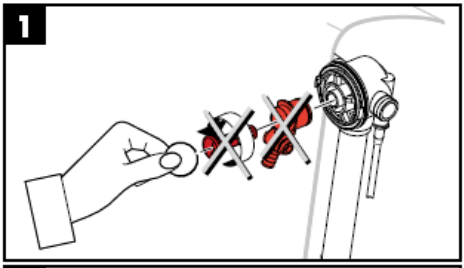
1

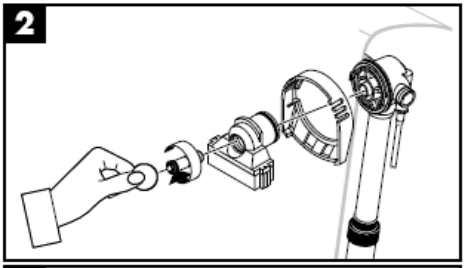
2

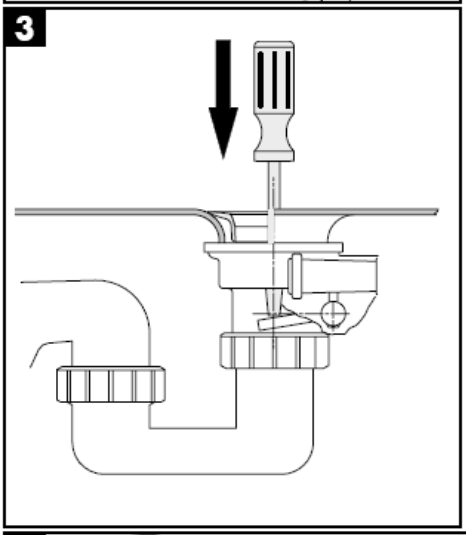
3

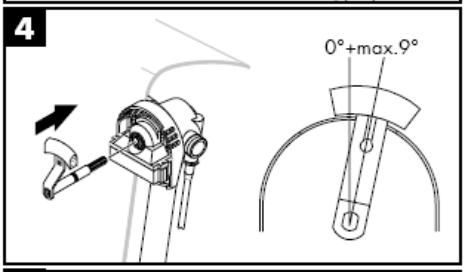
4
0°+max.9°

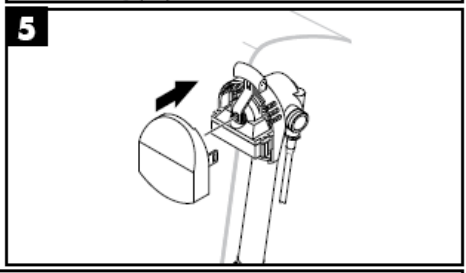
5

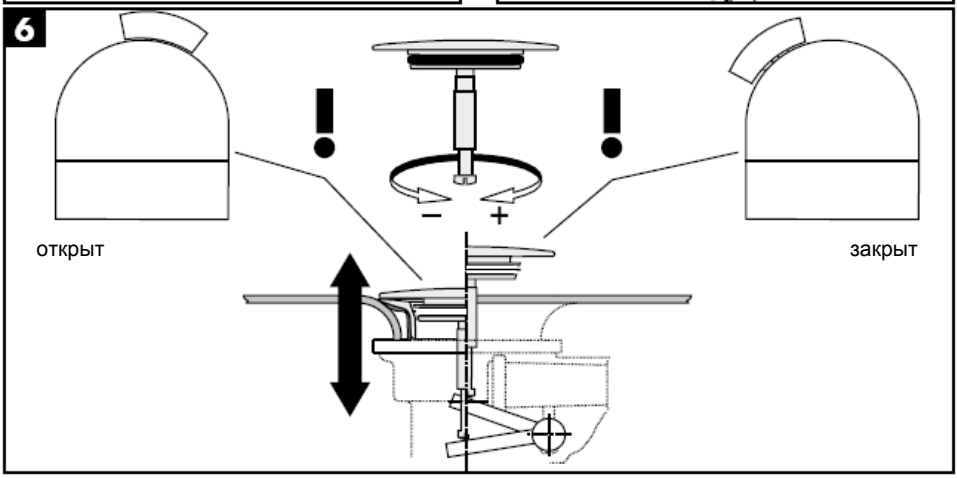
6
!
!
–
+
открыт
закрыт

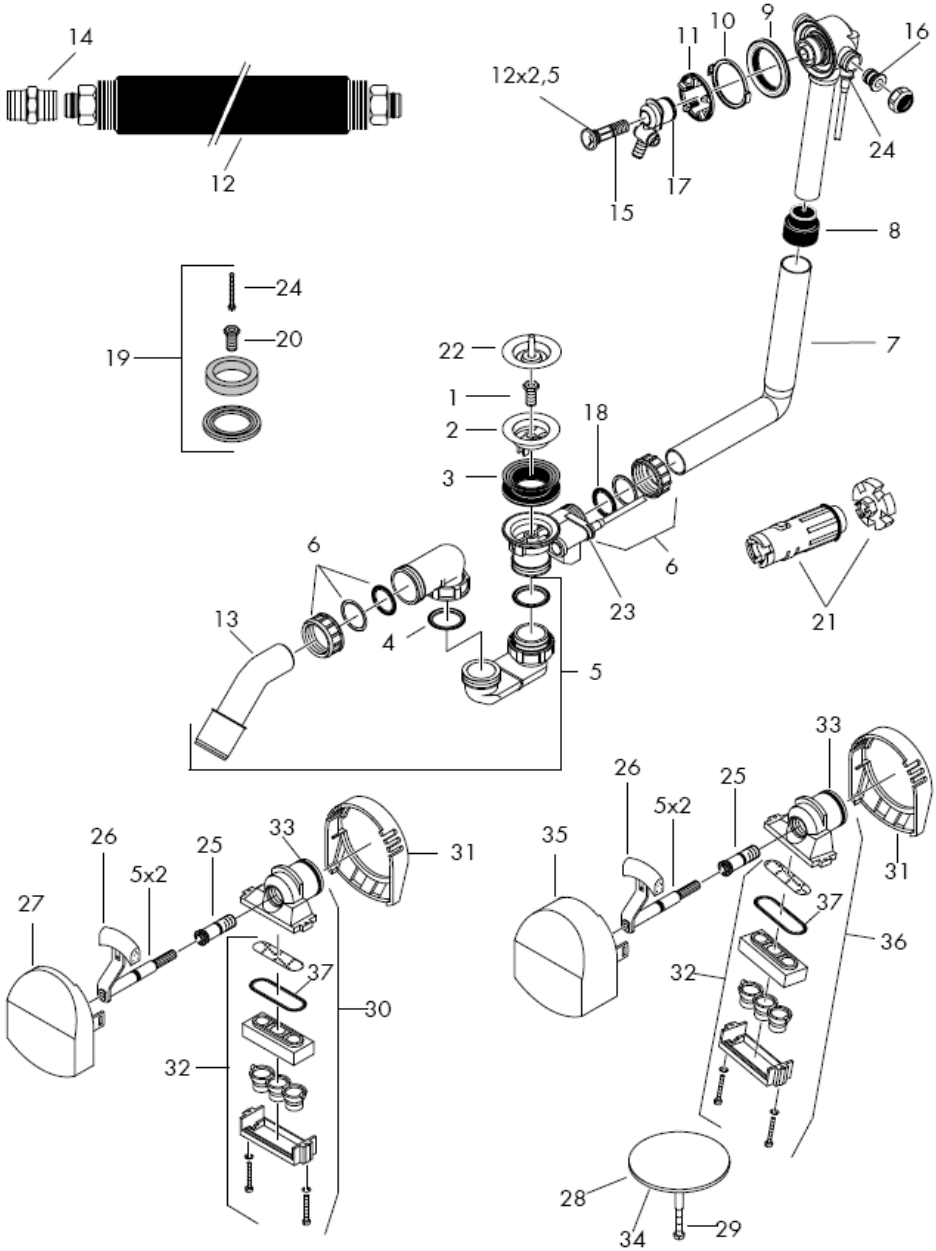
14
12
12x2,5
11
10
9
16
24
15
17
8
24
20
19
22
7
1
2
18
3
6
6
23
21
13
4
5
33
26
25
5x2
35
31
27
37
36
32
28
34
29
30

Комплект см. стр. 7

1. Полый винт 94301000
2. Тарелка клапана 94300XXX
3. Тройное уплотнение 96093000
4. Плоское уплотнение 98075000
5. Сифон в сборе 56373000
6. Накидная гайка 96332000
7. Колено 98833000
   Колено длинное 98834000
8. Манжета 95087000
9. Формное кольцо 95086000
10. Скользящее кольцо 95089000
11. Крепежное кольцо 95088000
12. Подводка 58191000
13. Колено слива 96221000
14. нипель подводки 96143000
15. Уплотнительное кольцо круглого сечения 11X2 (_1а штука) 98127000
16. Уплотнительное кольцо круглого сечения 16x2,5 98134000
17. Уплотнительное кольцо круглого сечения 26x2 26x2 98147000
18. Уплотнительное кольцо круглого сечения30x5 98153000
19. Удлинение 96087000
20. Полый винт 97567000
21. Монтажный ключ 58085000
22. Пробка 97577000
23. скоба _1а штука 97749000
24. Винт с цилиндрической головкой M5x40 97796000
25. 95090000
26. Заслонка кпл. 96094XXX
27. Крышка для Exafill Plus 95093XXX
28. Пробка большая 96153XXX
29. Винт с цилиндрической головкой 97658000
30. Корпус выхода полностью 95092000
31. накладка 96146XXX
32. Аэратор 96326000
33. Уплотнительное кольцо круглого сечения 26x2 98147000
34. Уплотнительное кольцо круглого сечения 36x3,5 98066000
35. Крышка для Exafill Plus 96925XXX
36. Корпус выхода полностью 97245000
37. Уплотнительное кольцо круглого сечения 36,17x2,62 98192000

XXX **= Код цвета поверхности**

000 хром
090 хром/глянцевое золото
800 сталь
810 сатинокс
880 матовый

Знак технического контроля

	DVGW	P-IX	SVGW	ACS	NF	WRAS	KIWA
58123000			X	X	X	X	X
58125180	X		X	X	X	X	X
58126180	X		X	X	X	X	X
58127XXX	X		X	X	X	X	X
58128XXX	X		X	X	X		X

hansgrohe

Hansgrohe · Postfach 1145 · D-77761 Schiltach · Telefon +49 (0) 78 36/51-1282 · Telefax +49 (0) 7836/511440
E-Mail: info@hansgrohe.com · Internet: www.hansgrohe.com

03/2009
9.09295.03
Русский