hansgrohe

DE	Gebrauchsanleitung / Montageanleitung	2
FR	Mode d'emploi / Instructions de montage	3
EN	Instructions for use / assembly instructions	4
IT	Istruzioni per l'uso / Istruzioni per Installazione	5
ES	Modo de empleo / Instrucciones de montaje	6
NL	Gebruiksaanwijzing / Handleiding	7
DK	Brugsanvisning / Monteringsvejledning	8
PT	Instruções para uso / Manual de Instalación	9
PL	Instrukcja obsługi / Instrukcja montażu	10
CS	Návod k použití / Montážní návod	11
SK	Návod na použitie / Montážny návod	12
ZH	用户手册 / 组装说明	13
RU	Руководство пользователя / Инструкция по монтажу	14
HU	Használati útmutató / Szerelési útmutató	15
FI	Käyttöohje / Asennusohje	16
SV	Bruksanvisning / Monteringsanvisning	17
LT	Vartotojo instrukcija / Montavimo instrukcijos	18
HR	Upute za uporabu / Uputstva za instalaciju	19
TR	Kullanım kılavuzu / Montaj kılavuzu	20
RO	Manual de utilizare / Instrucțiuni de montare	21
EL	Οδηγίες χρήσης / Οδηγία συναρμολόγησης	22
SL	Navodilo za uporabo / Navodila za montažo	23
ET	Kasutusjuhend / Paigaldusjuhend	24
LV	Lietošanas pamācība / Montāžas instrukcija	25
SR	Uputstvo za upotrebu / Uputstvo za montažu	26
NO	Bruksanvisning / Montasjeveiledning	27
BG	Инструкция за употреба / Ръководство за монтаж	28
SQ	Udhëzuesi i përdorimit / Udhëzime rreth montimit	29
AR	دليل الاستخدام / تعليمات التجميع	30

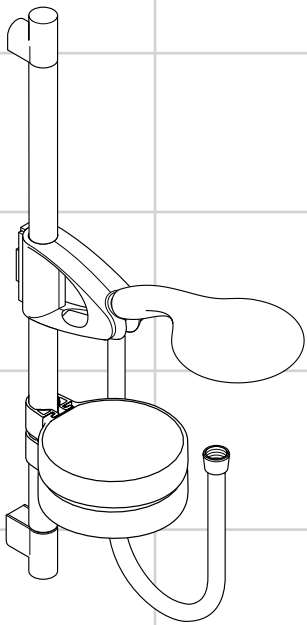

Raindance E 100 Set
27881000 / 27883000

Raindance E 120 Set
27885000 / 27887000

Raindance E 150 Set
27897000 / 27894000

Указания по технике безопасности

⚠ Во время монтажа следует надеть перчатки во избежание прищемления и порезов.

⚠ Дети, а также взрослые с физическими, умственными и/или сенсорными недостатками должны пользоваться душевой системой только под присмотром. Запрещается пользоваться душевой системой в состоянии алкогольного или наркотического опьянения.

⚠ Душевую систему разрешается использовать только в гигиенических целях для принятия ванны и личной гигиены.

⚠ Не допускайте попадания струи воды из разбрызгивателя на чувствительные части тела (например, на глаза). Разбрызгиватель следует устанавливать на достаточном расстоянии от тела.

⚠ Изделие запрещается использовать в качестве рукоятки. Следует устанавливать специальную рукоятку.

⚠ Душевые шланги подходят только для подсоединения душей к арматуре. Не устанавливайте дополнительных затворов между шлангом и арматурой!

Указания по монтажу

- Смеситель должен быть смонтирован по действующим нормам и в соответствии с настоящей инструкцией, проверен на геметичность и безупречность работы
- Оптимальное функционирование гарантируется только при использовании в комбинации с ручными душами Hansgrohe и душевыми шлангами Hansgrohe.
- При монтаже изделия квалифицированным персоналом необходимо следить за тем, чтобы, поверхность крепления была плоской во всей зоне крепления (без выступающих швов или смещения плитки), структура стен подходила для монтажа изделия и, в частности, не имела слабых мест. Прилагаемые винты и дюбели предназначены только для бетона. При других типах стен необходимо соблюдать указания производителей дюбелей.
- Предустановленный фильтр (97708000) предназначен для обеспечения стандартного расхода воды и защиты внутренней части лейки ручного душа от содержащихся в водопроводной воде загрязнений. Если Вы желаете повысить расход воды, Вам необходимо заменить предустановленный фильтр (97708000) на фильтр-сеточку (94246000). Содержащиеся в воде загрязнения могут попав внутрь лейки привести к повреждениям/поломке внутреннего механизма лейки. В этом случае покупатель теряет право на гарантию.

Технические данные

Рабочее давление:	не более. МПа
Рекомендуемое рабочее давление:	0,1 – 0,4 МПа
(1 МПа = 10 bar = 147 PSI)	
Температура горячей воды:	не более. 60 °C

Описание символов

Не применяйте силикон, содержащий уксусную кислоту.

С помощью соединения-эксцентрика можно установить штангу строго вертикально. (см. стр. 35)

Размеры (см. стр. 31)

Схема потока (см. стр. 33)

Эксплуатация (см. стр. 36)

Очистка (см. стр. 37) и прилагаемая брошюра

Комплект (см. стр. 38)

Знак технического контроля (см. стр. 39)

Монтаж см. стр. 34

Raindance E 100 Set 27881000

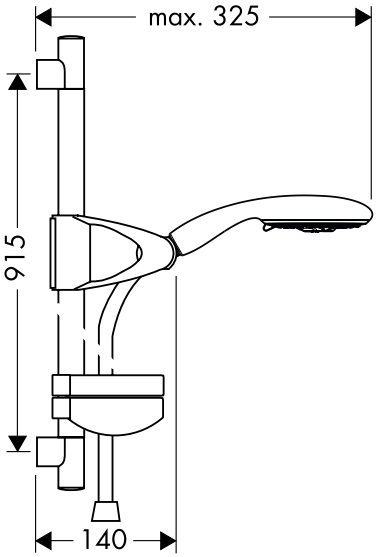

Raindance E 120 Set 27885000

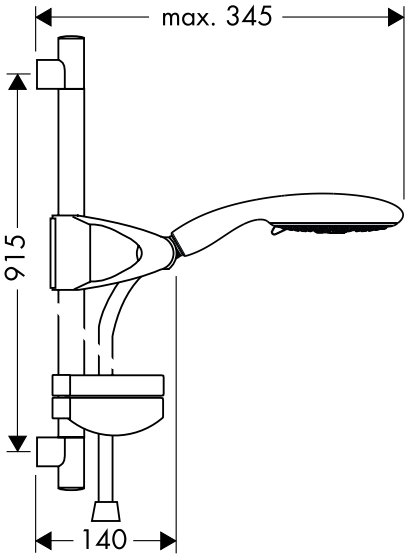

Raindance E 100 Set 27883000

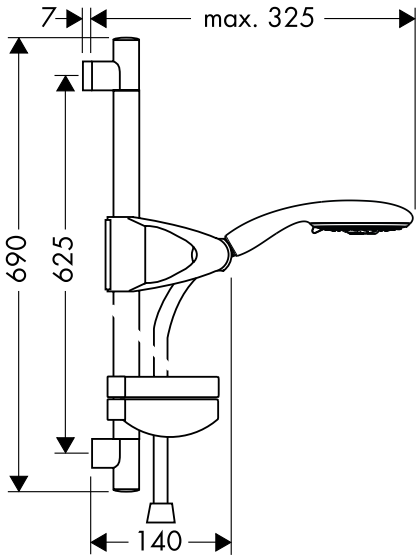

Raindance E 120 Set 27887000

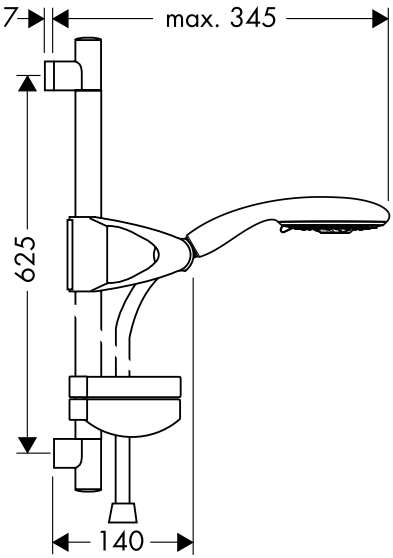

Raindance E 150 / Unica 'D
27894000

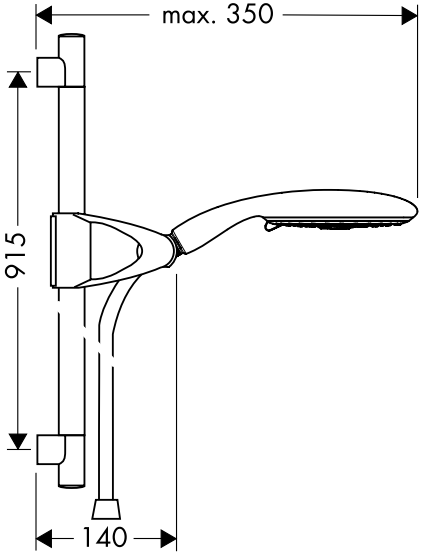

Raindance E 150 / Unica 'D
27897000

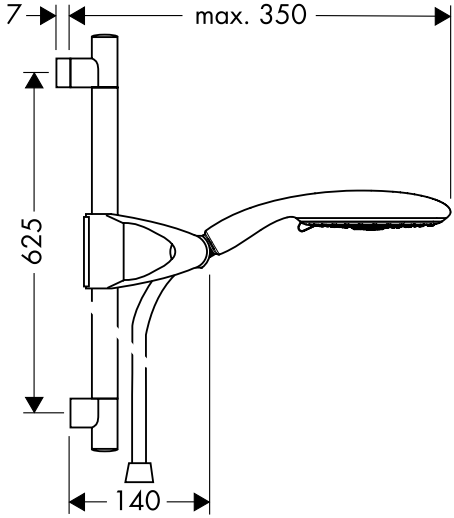

Raindance E 100 AIR 3 jet
28502000

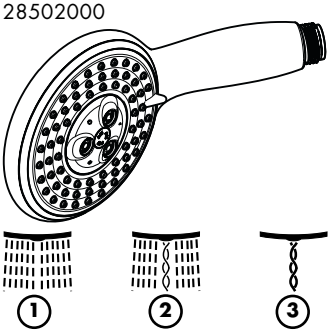

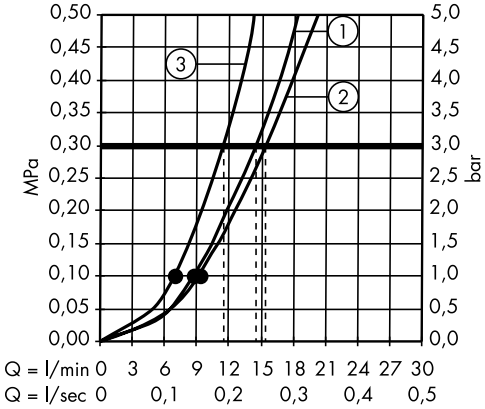

Raindance E 120 AIR 3jet
28507000

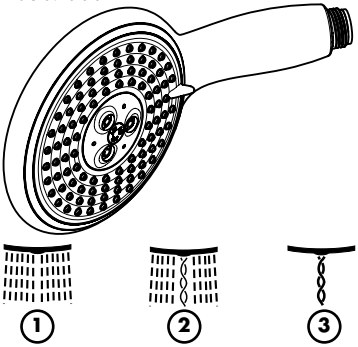

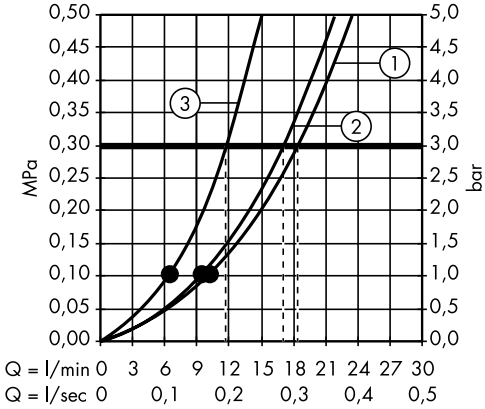

Raindance E 150 AIR 3jet
28518000

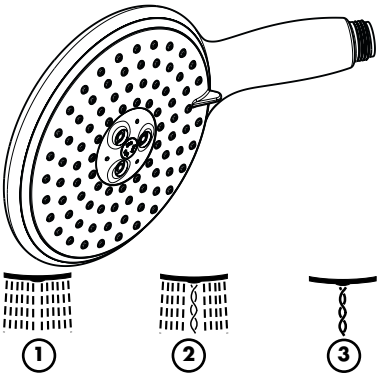

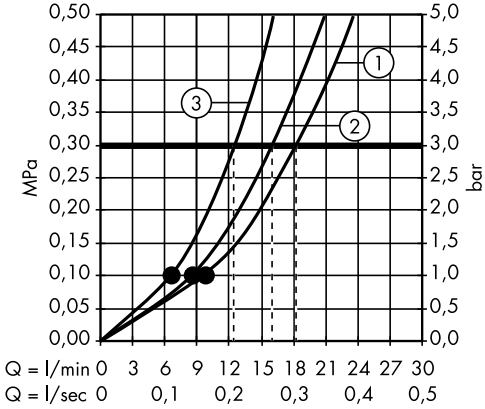

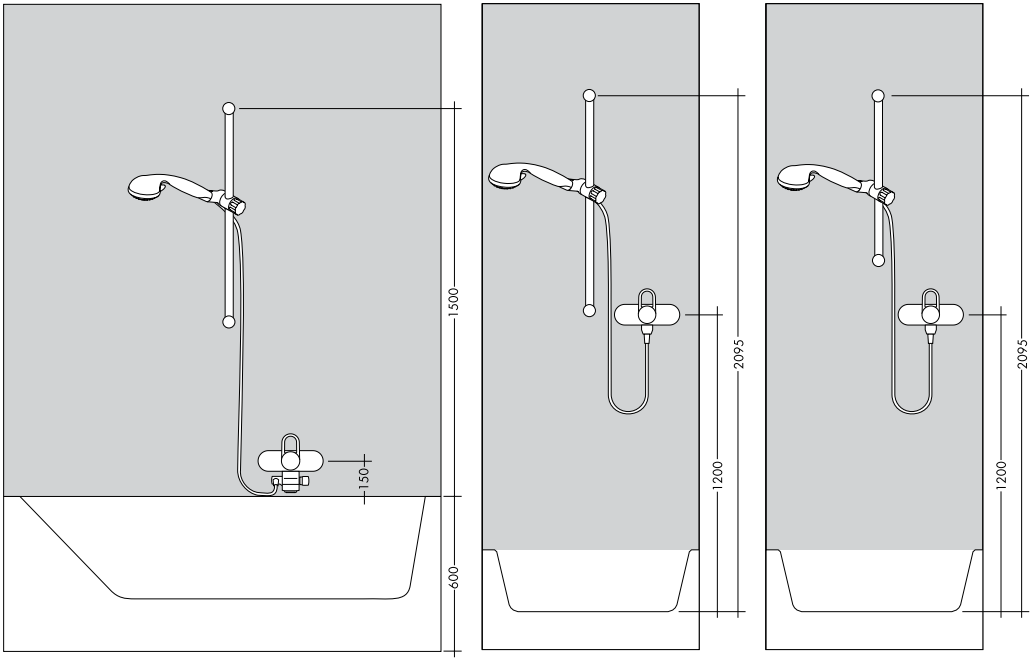
1500
150
600
2095
1200
2095
1200

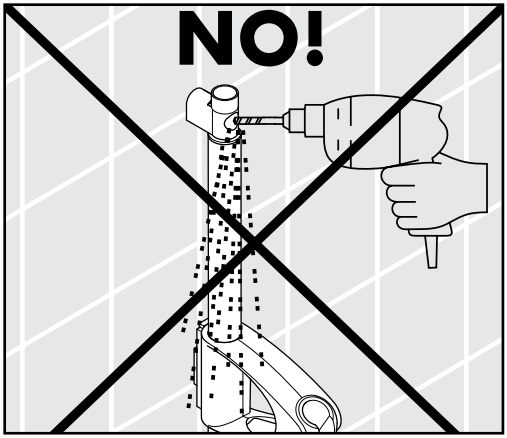
NO!

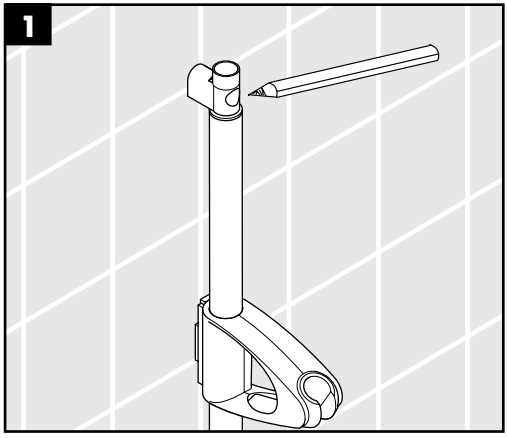
1

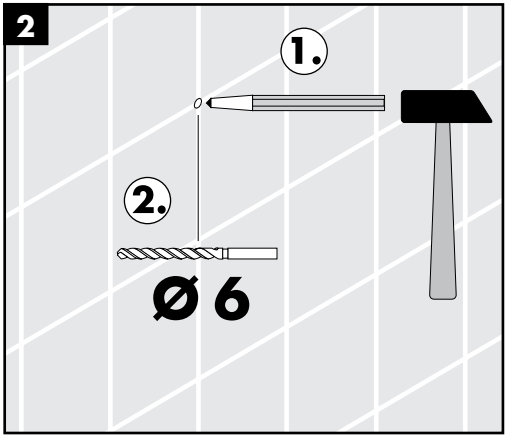
2
1.
2.
Ø 6

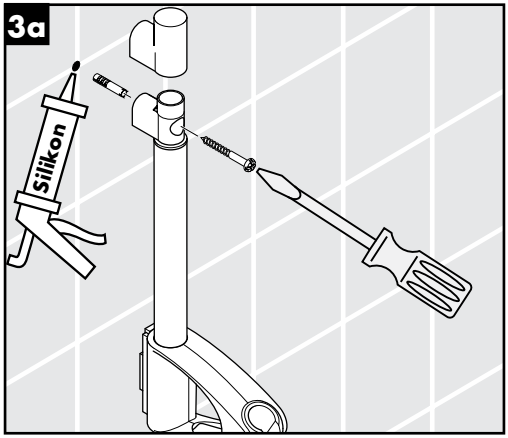
3a
Silikon

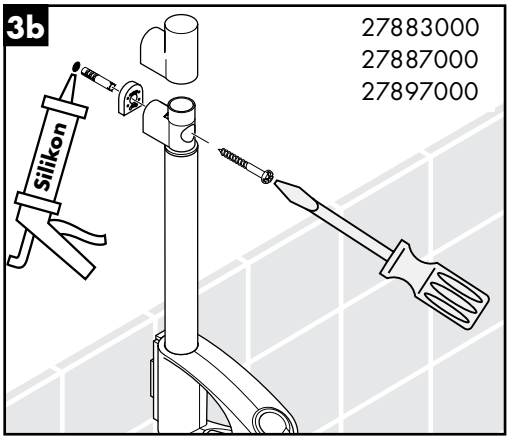
3b
27883000
27887000
27897000
Silikon

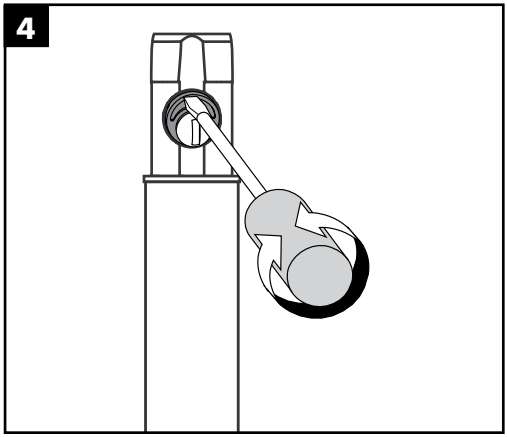
4

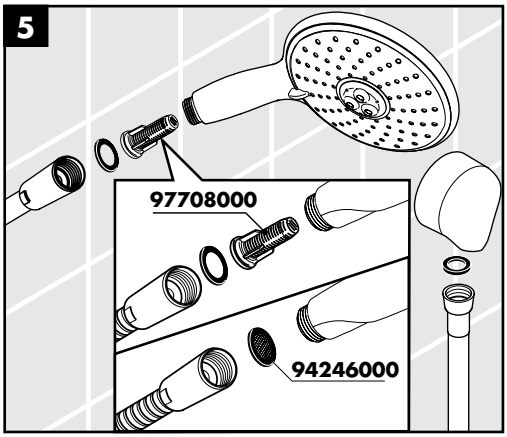
5
97708000
94246000

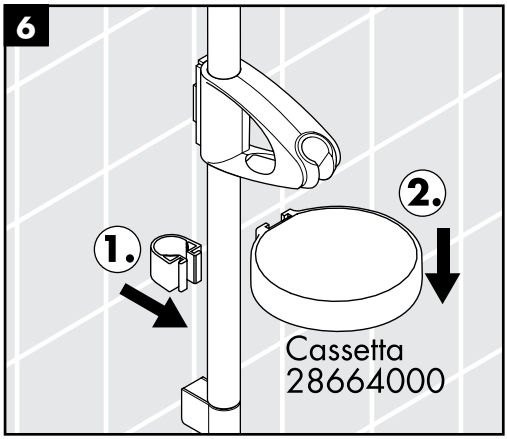
6
1.
2.
Cassetta
28664000

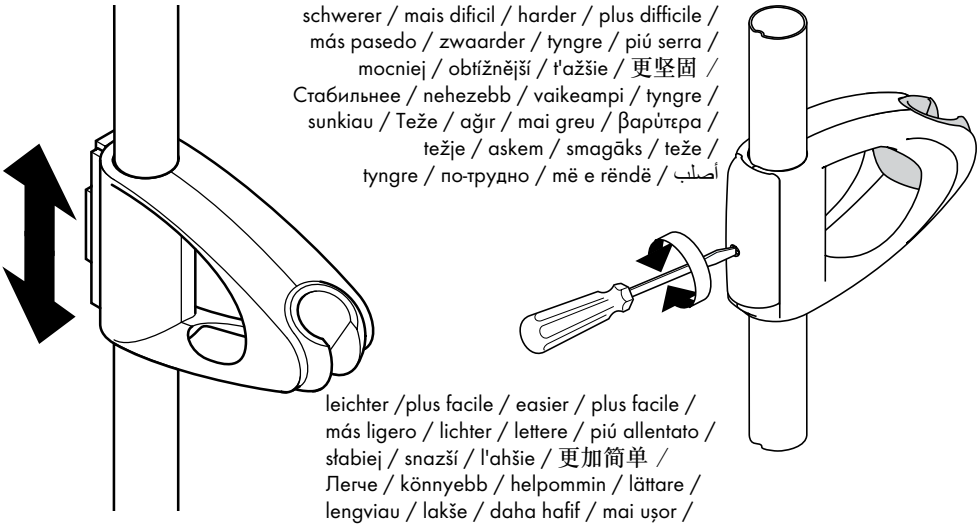
schwerer / mais dificil / harder / plus difficile /
más pasedo / zwaarder / tyngre / piú serra /
mocniej / obtížnější / ťažšie / 更坚固 /
Стабильнее / nehezebb / vaikeampi / tyngre /
sunkiau / Teže / ağır / mai greu / βαρύτερα /
težje / askem / smagāks / teže /
tyngre / по-трудно / më e rëndë / أصلب
leichter /plus facile / easier / plus facile /
más ligero / lichter / lettere / piú allentato /
słabiej / snazší / l'ahšie / 更加简单 /
Легче / könnyebb / helpommin / lättare /
lengviau / lakše / daha hafif / mai ușor /
ευκολότερα / lažje / kergem / vieglāks /
lakši / lettere / лек /më i lehtë / أسهل

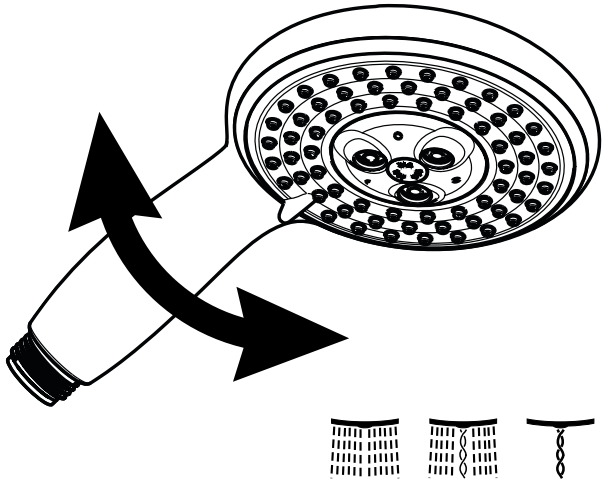

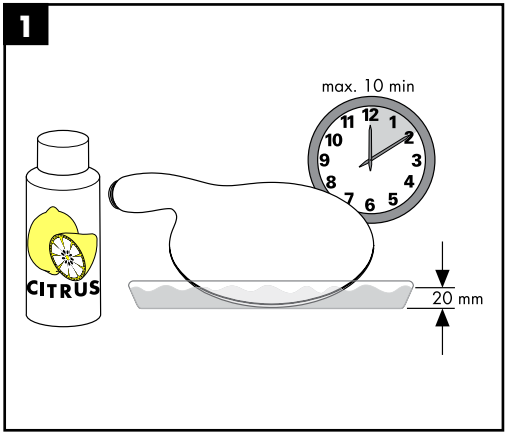
1
max. 10 min
CITRUS
20 mm

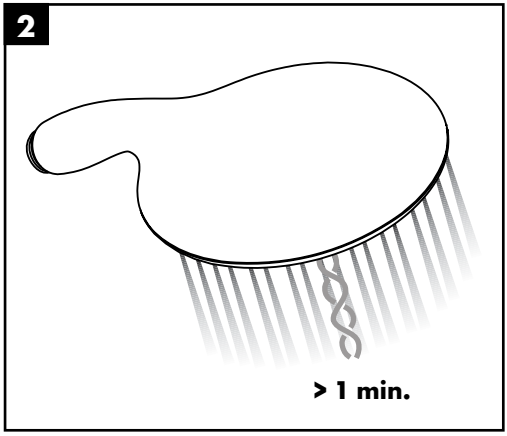
2
> 1 min.

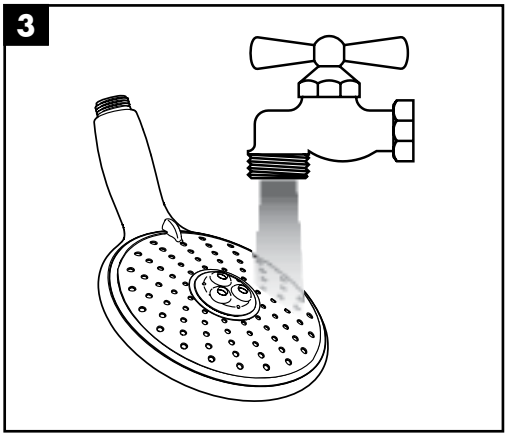
3

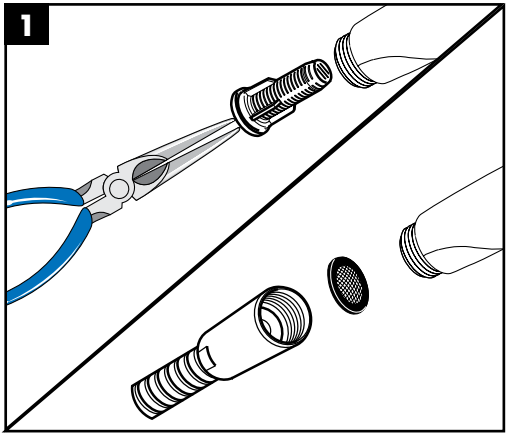
1

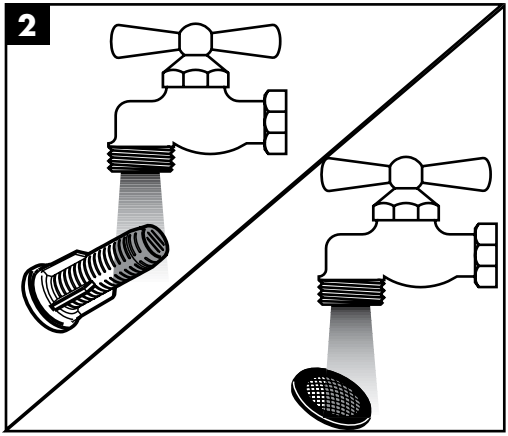
2

Raindance E 100 AIR 3 jet
28502000

Raindance E 120 AIR 3jet
28507000

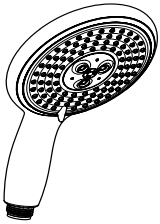

Raindance E 150 AIR 3jet
28518000

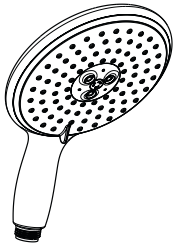

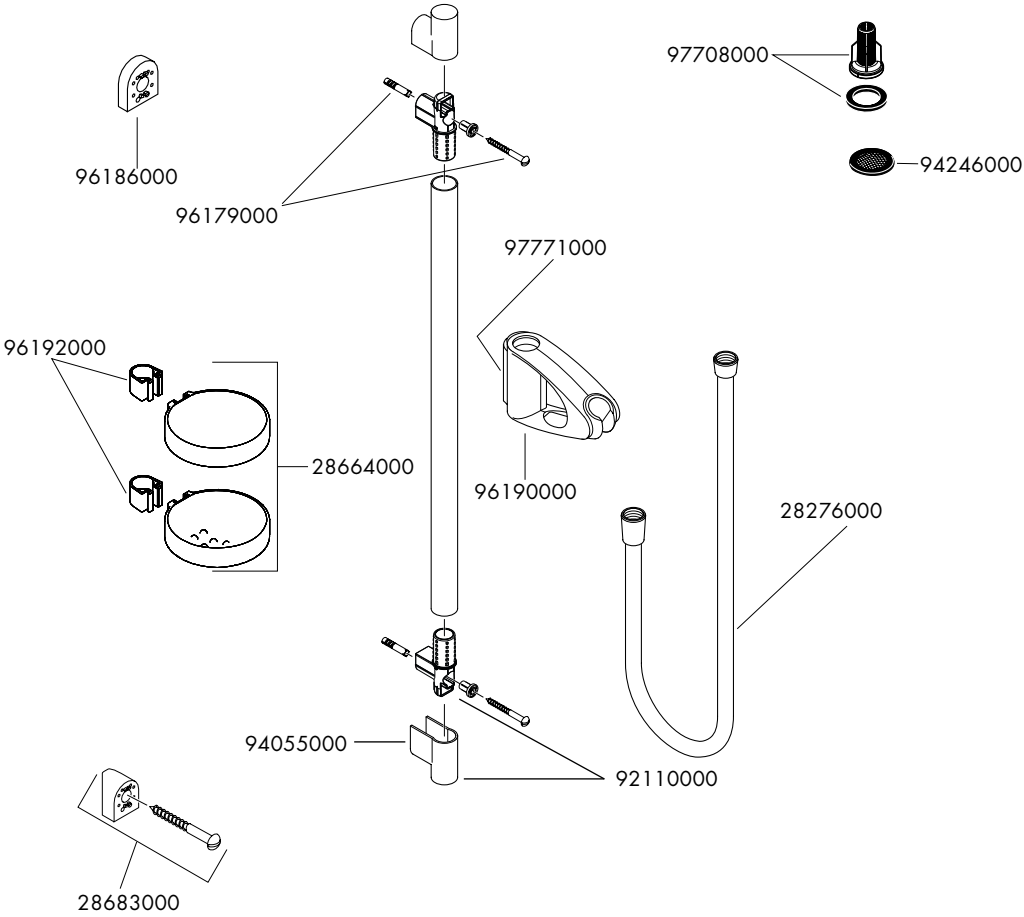

	P-IX	DVGW	SVGW	WRAS	KIWA	NF	ACS	ETA
27881000								
27883000							X	
27885000								
27887000							X	
27897000								
27894000								

hansgrohe

Hansgrohe · Postfach 1145 · D-77761 Schiltach · Telefon +49 (0) 78 36/51-1282 · Telefax +49 (0) 7836/511440
E-Mail: info@hansgrohe.com · Internet: www.hansgrohe.com

04/2011
9.07385.14